Профиль TOP-CORNER-VF-2000 ANOD (K13, P15)

Размеры (мм)

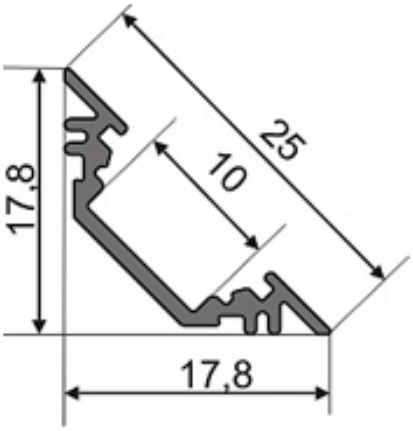

Применение